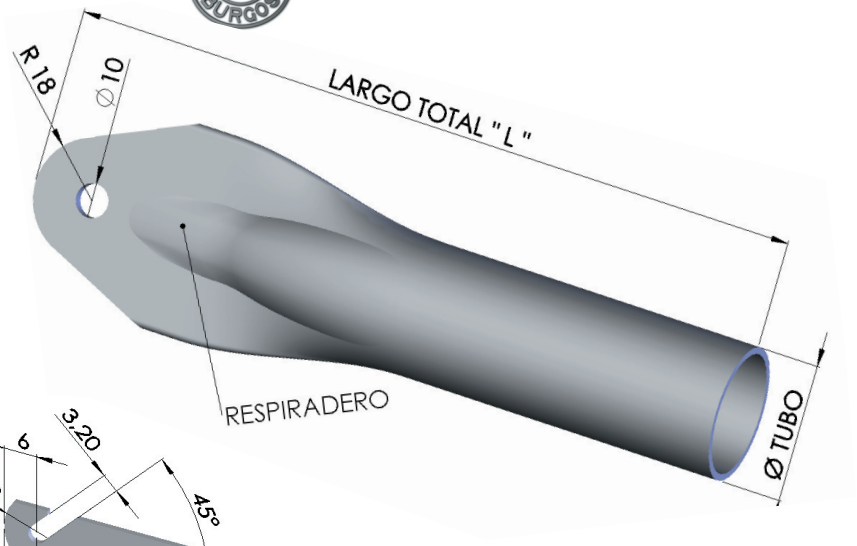

Referencia	L	Respiradero
CETP40120A	1200	8
CETP40120B	1200	-
CETP40135A	1350	8
CETP40135B	1350	-
CETP40185A	1850	8
CETP40185B	1850	-
CETP40200A	2000	8
CETP40200B	2000	-
CETP40230A	2300	8
CETP40230B	2300	-
CETP40235A	2350	8
CETP40235B	2350	-

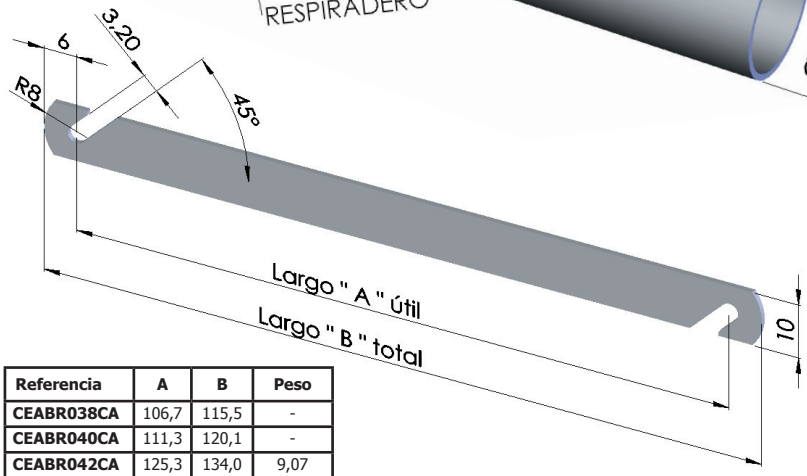

Referencia	A	B	Peso
CEABR038CA	106,7	115,5	-
CEABR040CA	111,3	120,1	-
CEABR042CA	125,3	134,0	9,07
CEABR045CA	123,5	132,3	9,50
CEABR048CA	131,5	140,3	9,86
CEABR050CA	136,6	145,4	-

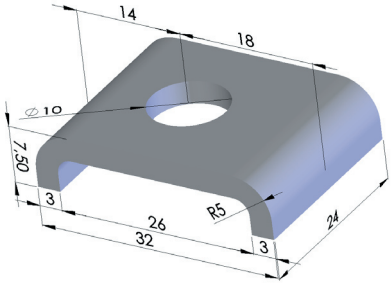

Mat. ACERO
Peso 20 Grs.
CEABR001CA

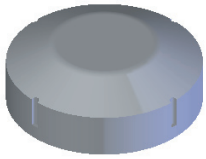

Espesor 1.50 mm

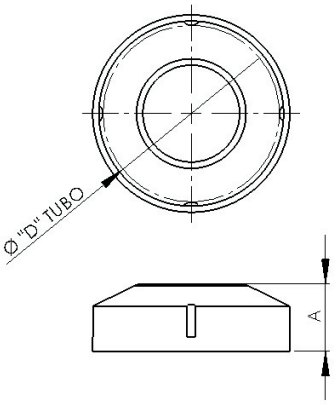

Referencia	D	A	Peso
CETAP040CA	40,2	16,5	33,55
CETAP042CA	42,2	16,5	34,71
CETAP045CA	45,2	16,5	38,50
CETAP048CA	48,2	17,1	45,55
CETAP050CA	50,2	17,5	47,30
CETAP060CA	60,2	18,5	63,14

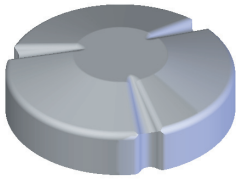

Espesor 1.50 mm

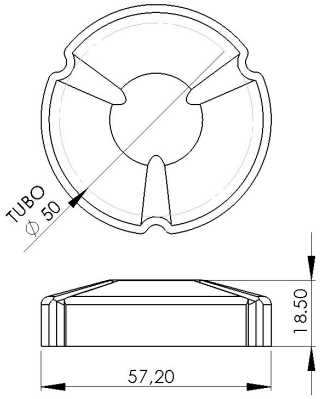

Mat. ACERO
Peso 52,84 Grs.
CETAP050CB

Mat. ACERO
Peso 4 Grs.
CEGRA010CA (Sin tetones)
CEGRA010CB (Con tetones)

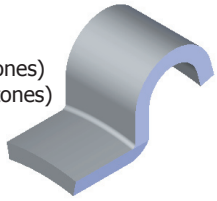

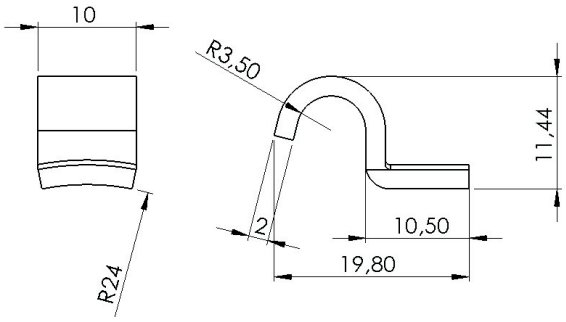

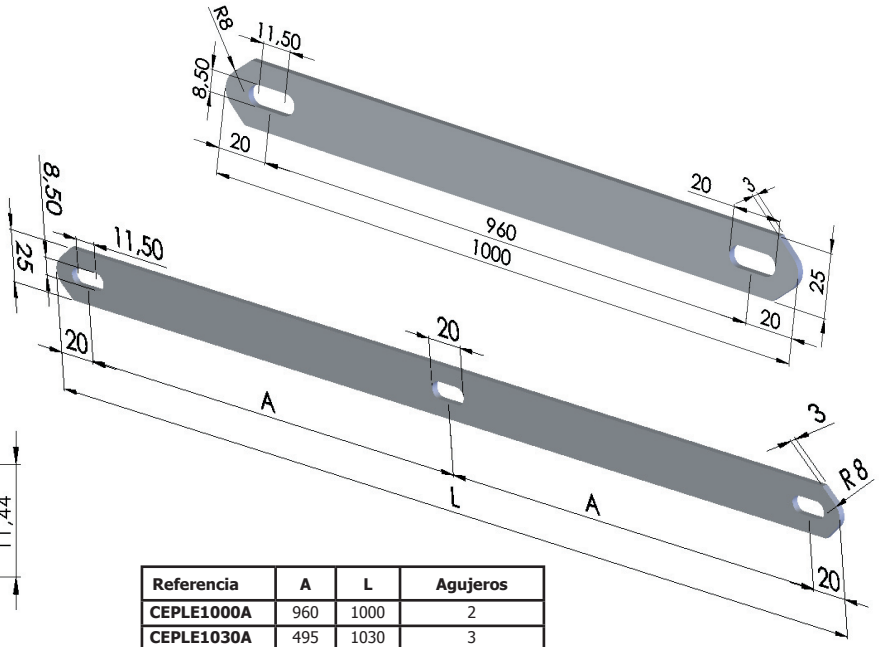

Referencia	A	L	Agujeros
CEPLE1000A	960	1000	2
CEPLE1030A	495	1030	3
CEPLE1500A	130	1500	3
CEPLE2000A	980	2000	3

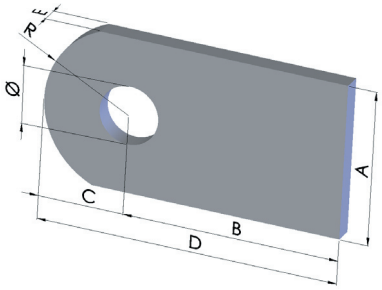

Referencia	A	E	B	C	D	Ø	R	Peso
CEORE001CA	24	3	33	13	46	9	13	22,5
CEORE001CB	24	3	23	13	36	10	19	16,6
CEORE001CC	30	3	47	13	60	10	19	39,4
CEORE001CD	24	3	27	13	40	10	19	20,0
CEORE001CE	24	3	17	13	30	10	19	13,8

Referencia	A	E	B	C	D	Ø	R	Peso
CEORE002CA	40	2,5	23	15	38	10	15	22
CEORE002CB	40	2,5	33	15	48	10	15	-

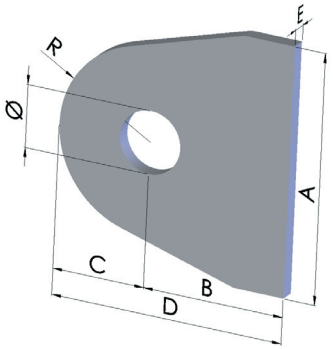

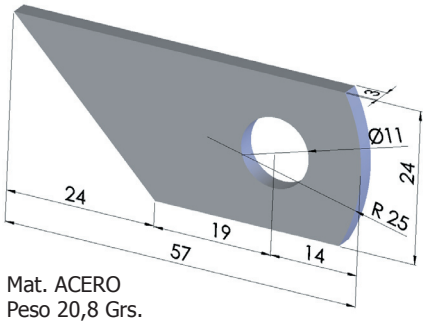

Mat. ACERO
Peso 20,8 Grs.
CEORE002CG

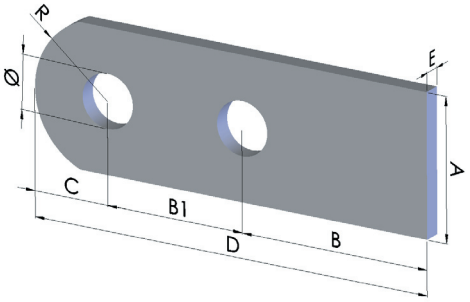

Referencia	A	E	B	B1	C	D	Ø	R	Peso
CEORE003CA	24	3	33	24	13	70	9	13	34,0
CEORE003CB	24	3	23	24	13	60	10	19	28,9
CEORE003CC	30	3	23	24	13	60	10	19	37,4

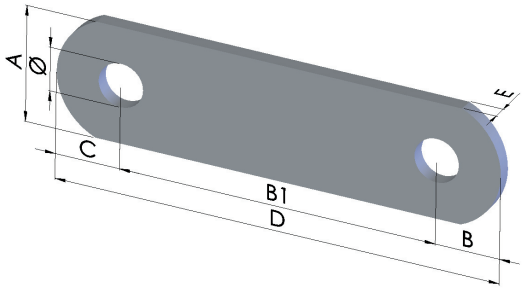

Referencia	A	E	B	C	D	Ø	R	Peso
CEORE004CA	24	3	13	64	90	9	13	46,0
CEORE004CB	24	3	13	94	120	9	13	61,9
CEORE004CC	24	3	12,5	91	116	9	13	59,6
CEORE004CD	24	3	13	154	180	9	13	98,5
CEORE004CE	24	3	12,5	64	89	10	13	46,0
CEORE004CF	24	3	13	110	136	9	13	80,8

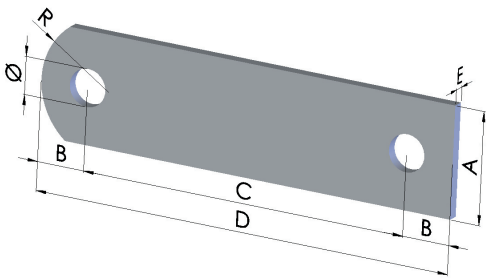

Referencia	A	E	B	C	D	Ø	R	Peso
CEORE004CG	30	3	13	90	116	10	19	77,5
CEORE004CH	30	3	13	91	117	10	19	80,8

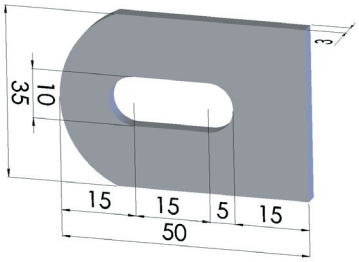

Mat. ACERO
Peso 32,9 Grs.
CEORE005CA

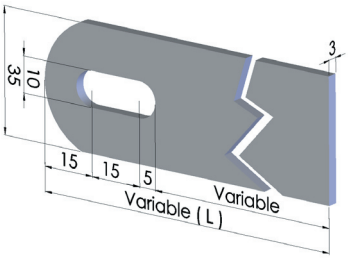

Disponible en diferentes longitudes